DRSNA BALKONSKA VRATA PSK/FIB / NATURA PASIV/LES - PATIO 100/160 S

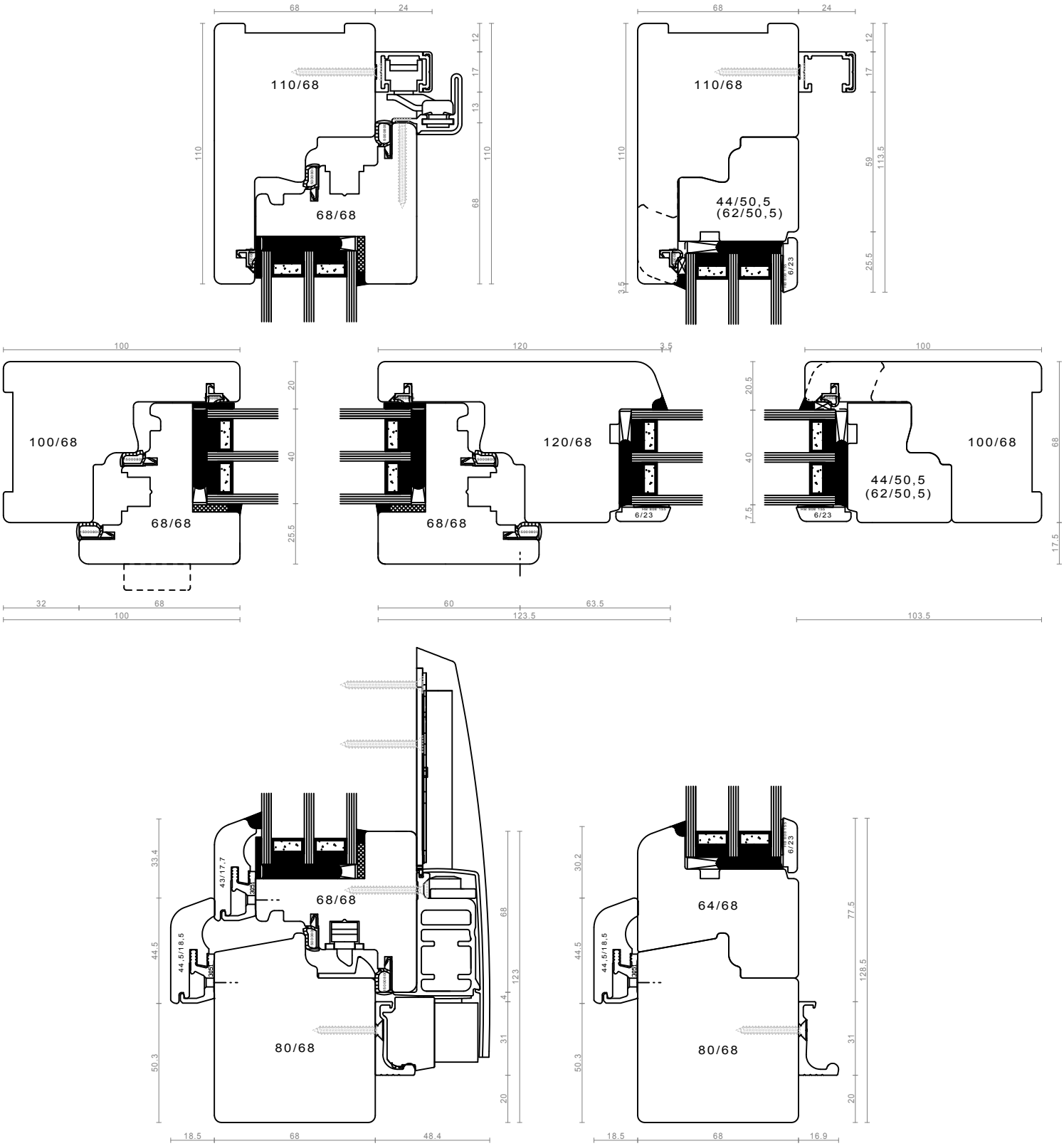

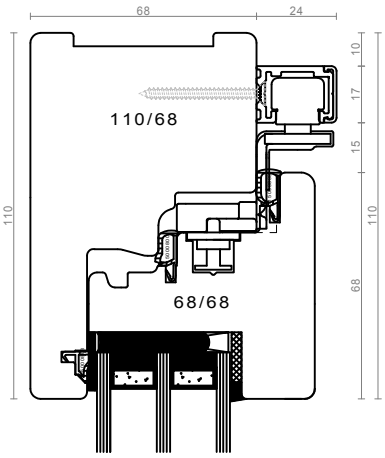
68
24
110/68
68/68
110
10
17
15
110
68

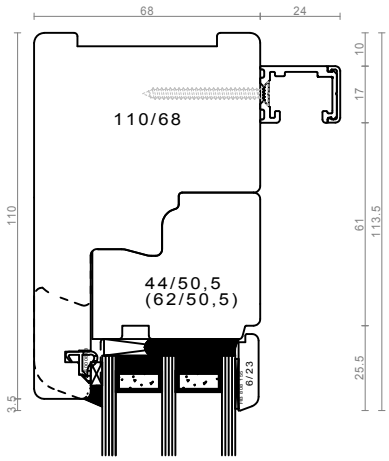
68
24
110/68
44/50,5
(62/50,5)
6/23
110
10
17
61
113,5
25,5
3,5

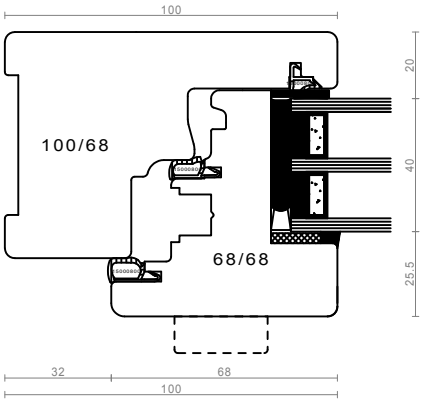
100
100/68
68/68
20
40
25,5
32
68
100

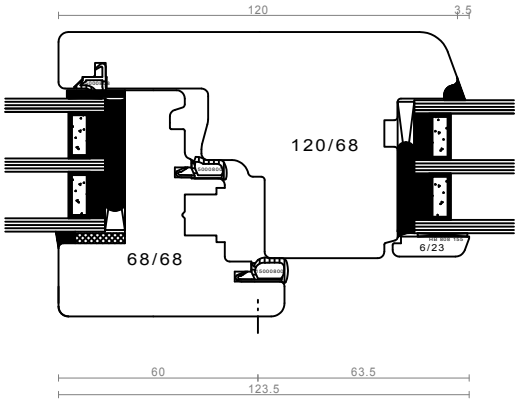
120
3,5
120/68
68/68
6/23
60
63,5
123,5

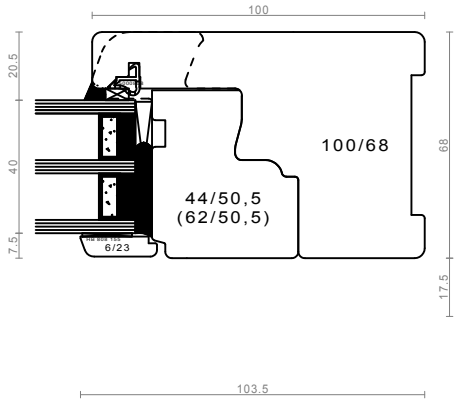
100
100/68
44/50,5
(62/50,5)
6/23
20,5
40
7,5
68
17,5
103,5

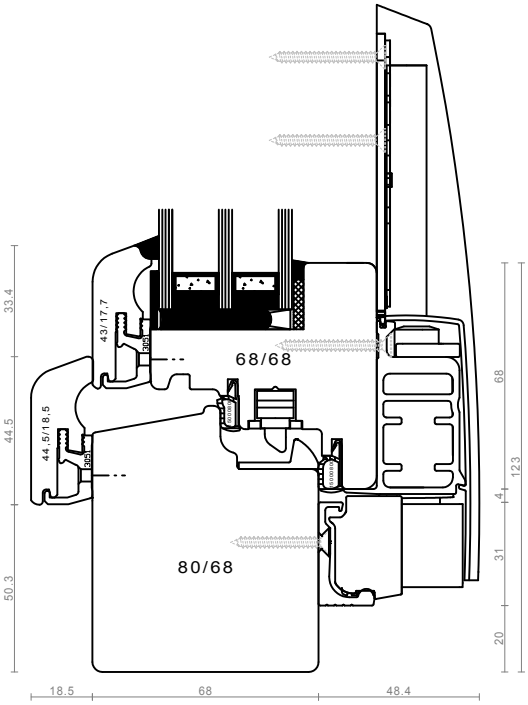
43/17,7
44,5/18,5
68/68
80/68
33,4
44,5
50,3
68
123
4
31
20
18,5
68
48,4

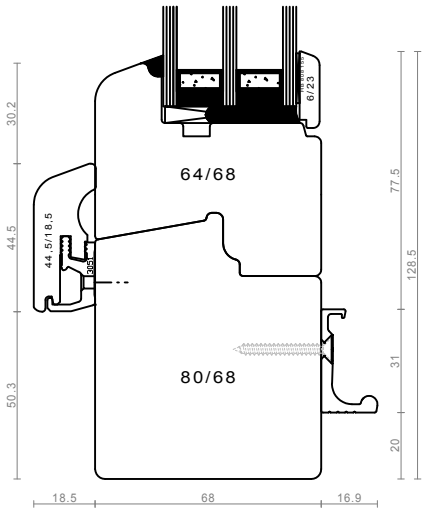
6/23
44,5/18,5
64/68
80/68
30,2
44,5
50,3
77,5
128,5
31
20
18,5
68
16,9